ООО “Политек Рус” info@polytecrus.ru 8 (812) 331-21-93 polytecrus.ru

КОВЕР AVK КОМПОЗИТНЫЙ ДЛЯ ПОДЗЕМНОГО ГИДРАНТА

СЕРИЯ 80/36

Подходит для подземных пожарных гидрантов AVK, установленных бесколодезно

Назначение:

Ковер обеспечивает удобный доступ к подземному пожарному гидранту, установленному бесколодезно. Допускается установка ковера на проезжей части.

Сертификаты:

Не подлежат подтверждению соответствия по ТР ТС

Материалы:

Крышка	чугун, GJL-200 по EN 1561 (Аналог: GG-20 по DIN 1691)
Корпус	HDPE (полиэтилен высокой плотности)
Болт	нержавеющая сталь A2

Expect… AVK

COPYRIGHT©AVK GROUP A/S 2016

ООО “Политек Рус” info@polytecrus.ru 8 (812) 331-21-93 polytecrus.ru

ООО “Политек Рус” info@polytecrus.ru 8 (812) 331-21-93 polytecrus.ru

КОВЕР AVK КОМПОЗИТНЫЙ ДЛЯ ПОДЗЕМНОГО ГИДРАНТА

СЕРИЯ 80/36

Подходит для подземных пожарных гидрантов AVK, установленных бесколодезно

Компоненты:

1. Крышка
2. Корпус
3. Болт

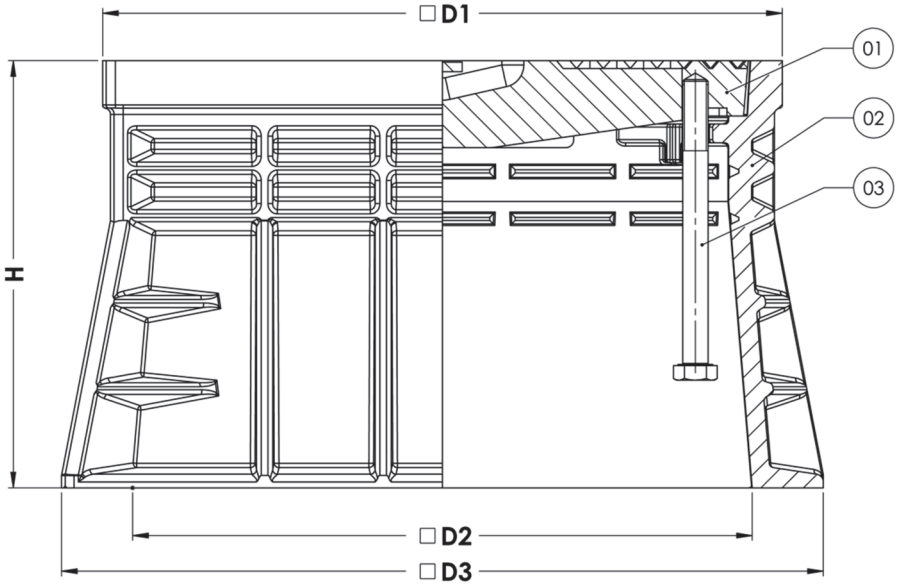

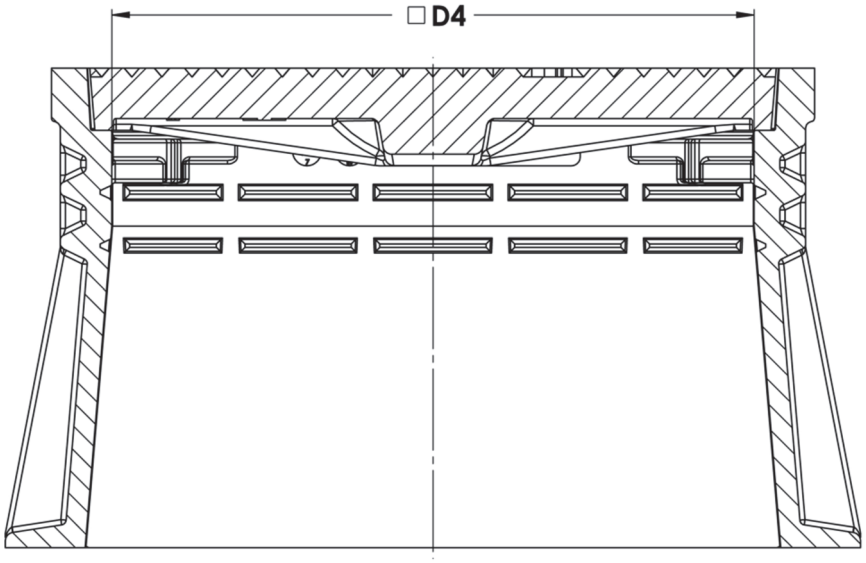

Артикул	D1 м	D2	D3 м	D4 м	H м	Масса кг
80-36-0000001	30	92	82	362	270	37,8

AVK International A/S оставляет за собой право вносить изменения в конструкцию и материалы, не ухудшающие эксплуатационные характеристики.

COPYRIGHT©AVK GROUP A/S 2016

Version no. 1R - 08-09-2016

ООО “Политек Рус” info@polytecrus.ru 8 (812) 331-21-93 polytecrus.ru